Reintair

Desinfección de Aire Purificador de Aire

Los purificadores de aire REINTAIR by Casals son conjuntos plug&play (no requieren instalación) para convertir cualquier espacio interior en un ambiente libre de partículas contaminantes y dejar así un aire mucho más saludable. Están diseñados para reducir la carga viral de las estancias dadas las renovaciones de aire constantes que lleva a cabo. La doble etapa de filtración con dos paquetes filtrantes ABSOLUTE HEPA H14 (99.995%) y filtro molecular G4 (65%) reducirá en cuestión de horas un gran número de partículas en el aire como microorganismos, bacterias, virus, moléculas, etc. Los equipos RENTAIR incorporan ventiladores de alta eficiencia y silenciosos para garantizar un bajo consumo energético gracias a su motor con tecnología EC de rotor exterior.

Las dos versiones disponibles son: REINTAIR S300 para manejar flujos de hasta 300m³/hr para espacios interiores de hasta 45m2 y el REINTAIR L600 para manejar flujos de hasta 600m³/hr para espacios interiores de hasta 90m2.

Los equipos REINTAIR cuentan con la opción de incorporar una lámpara de luz ultravioleta UV-C y un sistema de foto-catálisis que permite destruir las partículas captadas previamente por los filtros.

Características:

- Diseño Vertical
- Inyección de aire por la parte inferior
- Retorno de aire por 2 lados
- Fastening system para un fácil acceso a los filtros para su sustitución
- Doble etapa de filtración compuesta por 2x ISO Coarse 65% (G4) + 2x HEPA H14 (Eficiencia de 99.995% para partículas de 0.3 µm)..
- Doble alarma de saturación de filtros
- Lámpara UVC con foto catálisis (Versión Warrior)
- Ventilador de alto rendimiento equipado con motor de bajo consumo con tecnología EC.
- Control integrado para su funcionamiento automático, programación, modos de ahorro energético y encendido de la lámpara UVC (solo versión Warrior)
- Ruedas para su cómodo desplazamiento
- Con enchufe para conexión monofásica 110V/1Ph/60Hz

Dimensiones:

- Caudal máximo hasta 600m³/h
- Reintair S 300 - 670 x 412 x 412 (mm), Peso total 30 (Kg)
- Reintair L 600 - 975 x 412 x 412 (mm), Peso total 50 (Kg)

Materiales y Acabados:

- Estructura soundproof de perfil de aluminio
- Esquinas de nylon
- Panel sándwich de acero galvanizado prelacado RAL 9006, con aislamiento interno de lana de roca
- Protegido contra la corrosión para evitar su oxidación cuando se limpie externamente

Ninguna parte de este documento podrá ser reproducida o retransmitida de cualquier forma, siendo estas: electrónicas o mecanografiadas; incluyendo fotocopiado, grabado y/o cualquier sistema de alojamiento de información sin previo permiso de INNES AIRE S.A. DE C.V.

Versatilidad:

- Diseñados para todo tipo de espacios interiores como:
En definitiva, para cualquier espacio público donde se requiera una purificación del aire de alta calidad dado que los purificadores REINTAIR están equipados con filtros de alta eficiencia HEPA H14.
- Sector sanitario
- Oficinas
- Hoteles
- Hogares
- Universidades
- Colegios
- Ideados para ser movidos fácilmente en espacios interiores, lo que los convierte en la mejor solución para:
- ventilación de puestos de trabajo.
- sector sanitario (salas de espera, pasillos, habitaciones, hospitales de campaña, zonas comunes, clínicas, farmacias…).
- sector terciario e industrial (oficinas, hoteles, universidades, colegios, instituciones públicas, almacenes, salas de estar en restaurantes).
- sector residencial (pisos unifamiliares y casas).

Ninguna parte de este documento podrá ser reproducida o retransmitida de cualquier forma, siendo estas: electrónicas o mecanografiadas; incluyendo fotocopiado, grabado y/o cualquier sistema de alojamiento de información sin previo permiso de INNES AIRE S.A. DE C.V.

REINTAIR S 300

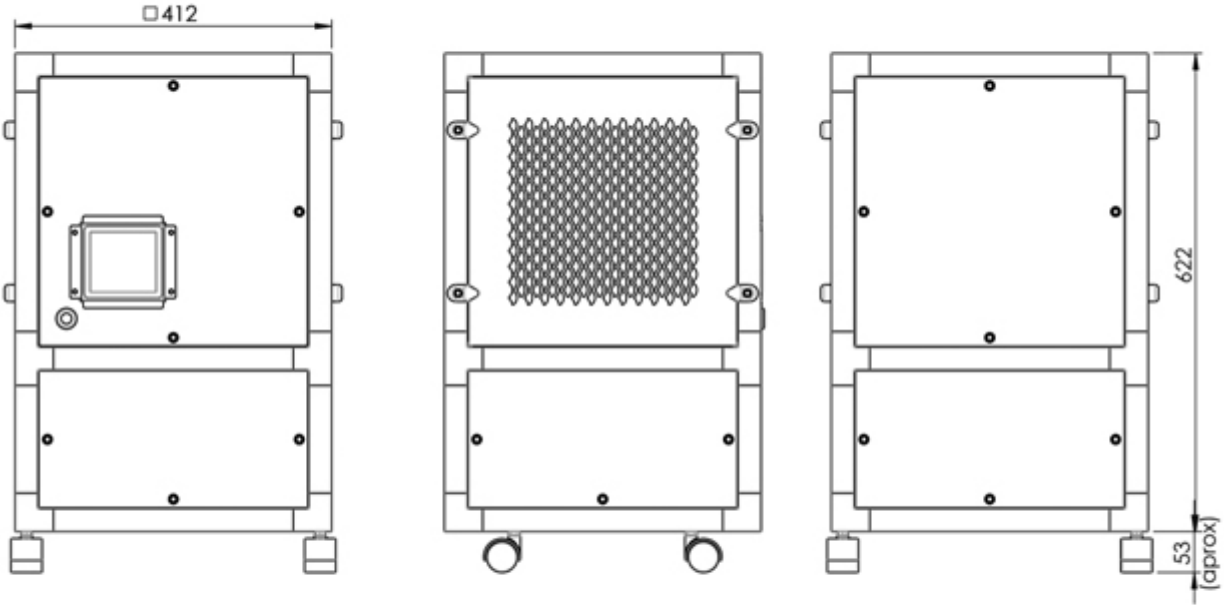

	REINTAIR S 300
Altura con Ruedas (mm)	670
Anchura (mm)	412
Longitud (mm)	412
Peso total (Kg)	30

Ninguna parte de este documento podrá ser reproducida o retransmitida de cualquier forma, siendo estas: electrónicas o mecanografiadas; incluyendo fotocopiado, grabado y/o cualquier sistema de alojamiento de información sin previo permiso de INNES AIRE S.A. DE C.V.

REINTAIR L 600

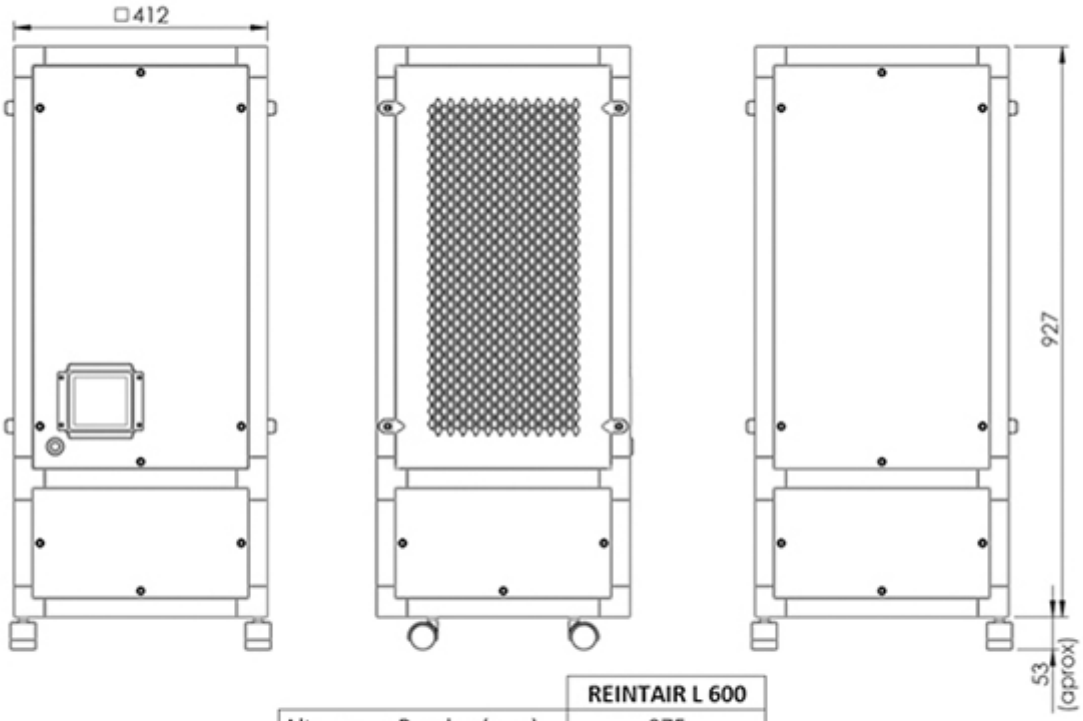

	REINTAIR L 600
Altura con Ruedas (mm)	975
Anchura (mm)	412
Longitud (mm)	412
Peso total (Kg)	50

Ninguna parte de este documento podrá ser reproducida o retransmitida de cualquier forma, siendo estas: electrónicas o mecanografiadas; incluyendo fotocopiado, grabado y/o cualquier sistema de alojamiento de información sin previo permiso de INNES AIRE S.A. DE C.V.

Diagrama de Instalación:

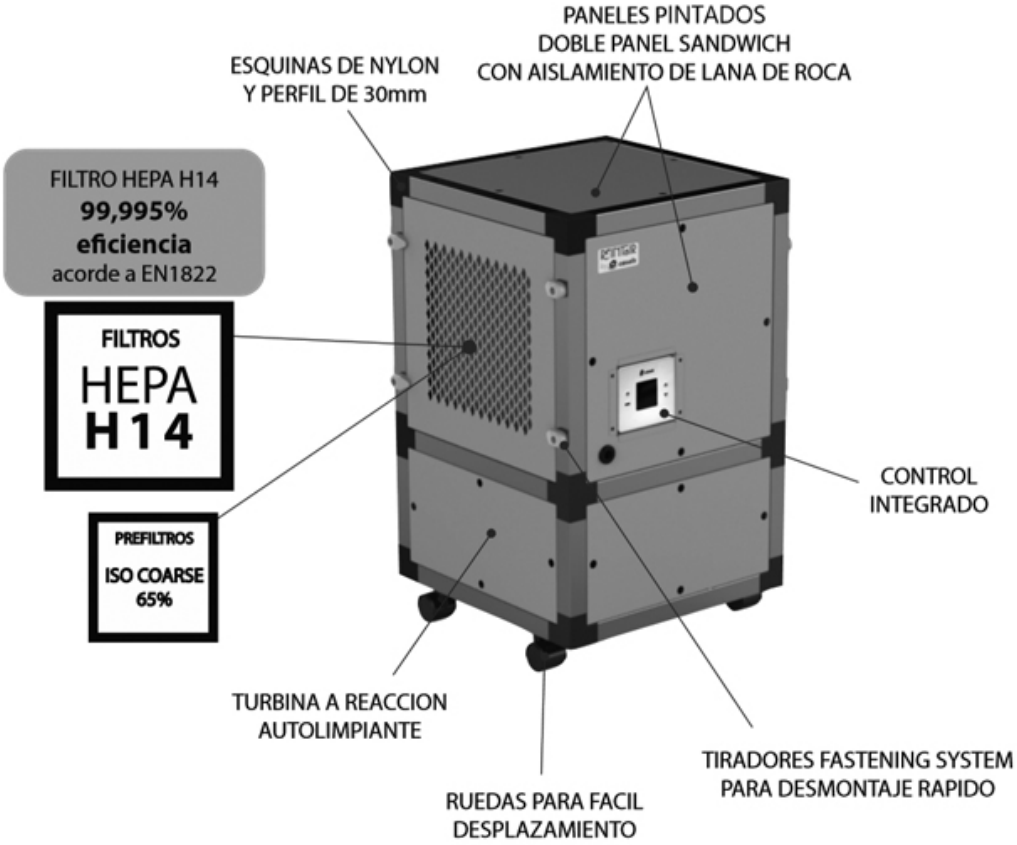

Ninguna parte de este documento podrá ser reproducida o retransmitida de cualquier forma, siendo estas: electrónicas o mecanografiadas; incluyendo fotocopiado, grabado y/o cualquier sistema de alojamiento de información sin previo permiso de INNES AIRE S.A. DE C.V.

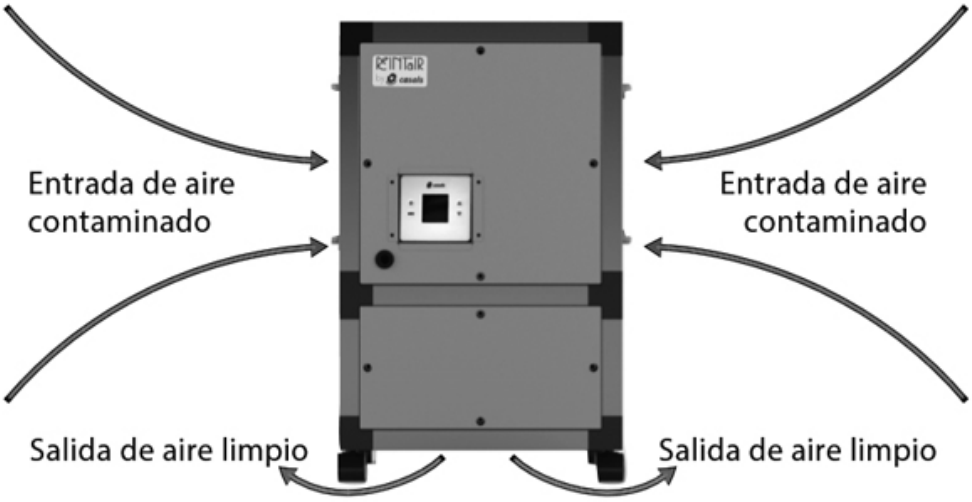

Ninguna parte de este documento podrá ser reproducida o retransmitida de cualquier forma, siendo estas: electrónicas o mecanografiadas; incluyendo fotocopiado, grabado y/o cualquier sistema de alojamiento de información sin previo permiso de INNES AIRE S.A. DE C.V.